EPIC® H-A 16 TBFH-LB

Электрические соединители с компактной формой корпуса

The compact metal housing is suitable for applications with a high number of contacts. It has a direct cable entry and 1 single lever.

Информация
Больше пространства для внутренней разводки
Класс защиты UL50E, испытано

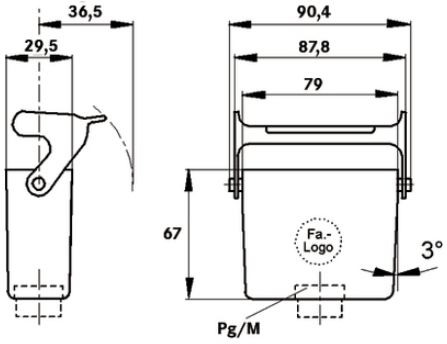

Водонепроницаемые

Износостойкие

Механическая стойкость

Машиностроение, промышленное оборудование

Преимущества
Узкий и компактный, для применения с большим количеством контактов

Области применения
Машино- и станкостроение
Техника управления
Электронная лаборатория

Характеристики
Корпус подвижный, высокий
1 продольная скоба
Ввод кабеля прямо
Типы с / без промежуточного штуцера

Последнее обновление (07.05.2024)
©2024 Lapp Group - all rights reserved.
Экономическое управление по продукту http://lapprussia.lappgroup.com
Вы можете посмотреть техническую информацию по продукту в с тех.паспорте
PN 0456 / 02_03.16

EPIC® H-A 16 TBFH-LB

Техническая информация

Классификация ETIM 5:	ETIM 5.0 Class-ID: EC000437 ETIM 5.0 Class-Description: Корпус для промышленных электрических соединителей
Классификация ETIM 6:	ETIM 6.0 Class-ID: EC000437 ETIM 6.0 Class-Description: Housing for industrial connectors
Материал:	Корпус: алюминиевое литье, серый Скоба: оцинкованная сталь Уплотнение: NBR (бутадиен-нитрильный каучук)
Класс защиты:	IP 65 (в закрытом виде) NEMA 250, UL50E: 12, 4 (заблокированный)
VDE-испытания:	Экспертиза с проверкой производства: VDE-регистрац. №:B437 UL-испытан: Регистрационный номер UL:E75770
Температурный диапазон:	от -40°C до +100°C, кратковременно до +125°C

Комментарий

Фотографии и иллюстрации представлены не в точном масштабе и не являются точными до подробностей иллюстрациями соответствующих изделий.
Указаны «чистые» цены без учета НДС и надбавок. Продажа юридическим лицам.

©2024 Lapp Group - all rights reserved.

EPIC® H-A 16 TBFH-LB

Артикул	Обозначение	M	PG	Промежуточный штуцер
H-A корпуса: корпус подвижный (прямой ввод кабеля, продольная скоба, высокие)				
70480200	H-A 16 TBFH-LB 16	-	16	да
70480400	H-A 16 TBFH-LB 21	-	21	да
79480200	H-A 16 TBFH-LB M20	20	-	-
79480400	H-A 16 TBFH-LB M25	25	-	-

©2024 Lapp Group - all rights reserved.