EPIC® H-B 10 TBF

Корпуса типа H-B. Промышленный стандарт

Низкий корпус из металла состоит из двух поперечных скоб и прямого кабельного ввода и предназначен для использования в сфере машиностроения и производства промышленного оборудования.

Информация
Две двойные скобы для повышенной безопасности

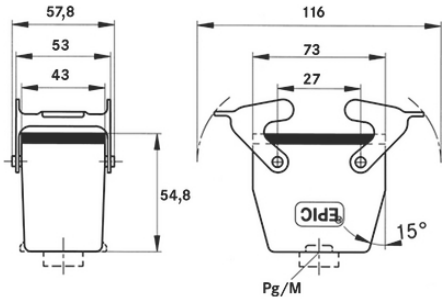

Дополнительные компоненты автоматизации фирмы Lapp

Машиностроение, промышленное оборудование

Механическая стойкость

Износостойкие

Водонепроницаемые

Преимущества
Наименьший корпус с двумя поперечными скобами. Подходящие корпуса для любого применения

Области применения
Техника эксплуатации и монтажа оборудования
Оборудование для проведения концертных и массовых мероприятий
Переработка пластмасс

Характеристики
Корпус подвижный, низкий

Последнее обновление (01.05.2024)
©2024 Lapp Group - all rights reserved.
Экономическое управление по продукту http://lapprussia.lappgroup.com
Вы можете посмотреть техническую информацию по продукту в с тех.паспорте
PN 0456 / 02_03.16

EPIC® H-B 10 TBF

2 поперечные скобы
Ввод кабеля прямо
Типы с / без промежуточного штуцера

Техническая информация

Классификация ETIM 5:	ETIM 5.0 Class-ID: EC000437 ETIM 5.0 Class-Description: Корпус для промышленных электрических соединителей
Классификация ETIM 6:	Идентификатор класса ETIM 6.0: EC000437 Описание класса ETIM 6.0: Корпус для промышленного штекерного соединителя
Материал:	Корпус: алюминиевый сплав с порошковым покрытием, серый Скоба: оцинкованная сталь Уплотнение: NBR (бутадиен-нитрильный каучук)
Класс защиты:	IP 65 (в закрытом виде) NEMA 250, UL50E: 12, 4 (заблокированный)
VDE-испытания:	Экспертиза с проверкой производства: VDE-регистрац. №:B437 UL-испытан: Регистрационный номер UL:E75770
Температурный диапазон:	от -40°C до +100°C, кратковременно до +125°C

Комментарий

Фотографии и иллюстрации представлены не в точном масштабе и не являются точными до подробностей иллюстрациями соответствующих изделий.
Указаны «чистые» цены без учета НДС и надбавок. Продажа юридическим лицам.

©2024 Lapp Group - all rights reserved.

EPIC® H-B 10 TBF

Артикул	Обозначение	M	PG	Промежуточный штуцер	Штук/ед. упаковки
H-B корпуса: корпус подвижный (прямой ввод кабеля, поперечная скоба)					
10046000	H-B 10 TBF 16	-	16	да	10
70040200	H-B 10 TBF 21	-	21	да	10
19046000	H-B 10 TBF M20	20	-	-	10
79040200	H-B 10 TBF M25	25	-	-	10

©2024 Lapp Group - all rights reserved.