EPIC® H-B 16 T

Корпуса типа H-B. Промышленный стандарт

The same, yet better: you'll be impressed with this rectangular connector hood, the design and haptics of which have been completely revamped. While the technical properties and advantages have remained identical, the modern design not only impresses visually, but gives you a much better grip when connecting and disconnecting.

Информация
Ребристая поверхность для удобного вытаскивания штекера

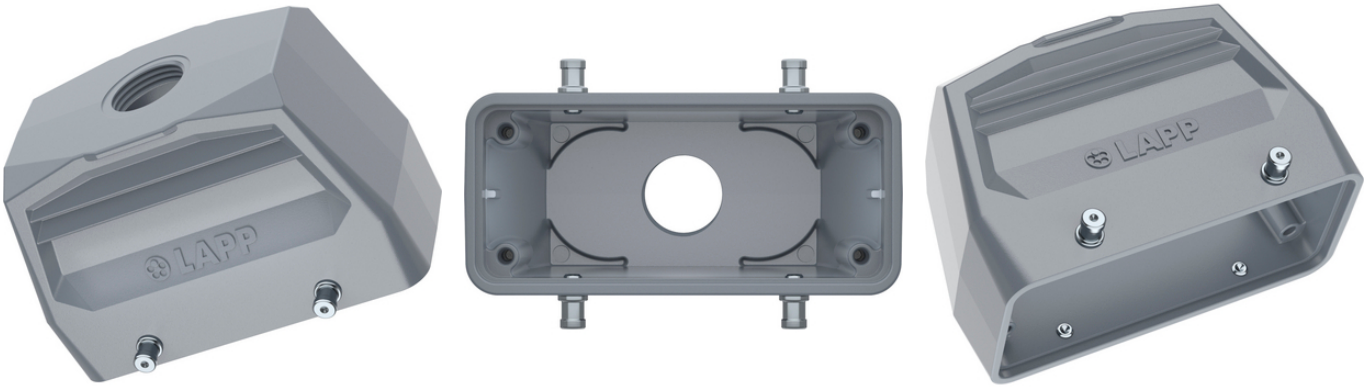

Дополнительные компоненты автоматизации фирмы Lapp

Машиностроение, промышленное оборудование

Механическая стойкость

Износостойкие

Водонепроницаемые

Преимущества
The hood housing is mateable with many commercially available housings (panel-mount base, surface-mount base or coupler hood housings).
The user-friendly design with a good grip makes the plug connection easy to connect and release.
Locking takes place using a stainless-steel double lever on the counter-housing.
Corresponds to protection class IP 65 when locked.
UL certification according to technical data enables use of the product in the North American region.

Области применения
To protect the connector insert from environmental influences.

Последнее обновление (06.05.2024)
©2024 Lapp Group - all rights reserved.
Экономическое управление по продукту http://lapprussia.lappgroup.com
Вы можете посмотреть техническую информацию по продукту в с тех.паспорте
PN 0456 / 02_03.16

EPIC® H-B 16 T

For use with many EPIC® rectangular connector inserts or module inserts.
For power supply connection of devices and machines in various applications.
With modular connector assembly, also suitable for signal and data transmission.
For use with a cable gland or a collar.
Withstands high environmental and mechanical stresses.

Характеристики

Корпус низкий, верхняя часть штекера
Винты для поперечных скоб
Ввод кабеля прямо

Техническая информация

Классификация ETIM 5:	ETIM 5.0 Class-ID: EC000437 ETIM 5.0 Class-Description: Корпус для промышленных электрических соединителей
Классификация ETIM 6:	Идентификатор класса ETIM 6.0: EC000437 Описание класса ETIM 6.0: Корпус для промышленного штекерного соединителя
Материал:	Корпус: алюминиевый сплав с порошковым покрытием, серый Скоба: оцинкованная сталь Уплотнение: NBR (бутадиен-нитрильный каучук)
Класс защиты:	IP 65 (в закрытом виде)
VDE-испытания:	Экспертиза с проверкой производства: VDE-регистрац. №:B437 UL-испытан: Регистрационный номер UL:E75770
Температурный диапазон:	от -40°C до +100°C, кратковременно до +125°C

Комментарий

Фотографии и иллюстрации представлены не в точном масштабе и не являются точными до подробностей иллюстрациями соответствующих изделий.
Указаны «чистые» цены без учета НДС и надбавок. Продажа юридическим лицам.

©2024 Lapp Group - all rights reserved.

EPIC® H-B 16 T

Артикул	M	Штук/ед. упаковки
19080001	20	10

Последнее обновление (06.05.2024)

©2024 Lapp Group - all rights reserved.

Экономическое управление по продукту http://lapprussia.lappgroup.com

Вы можете посмотреть техническую информацию по продукту в с тех.паспорте

PN 0456 / 02_03.16