EPIC® H-B 16 TBFH

Корпуса типа H-B. Промышленный стандарт

Прочный корпус из металла состоит из двух поперечных скоб и прямого кабельного ввода и является идеальным решением для использования в полимерной промышленности.

Информация

Больше пространства для внутренней разводки
Две двойные скобы для повышенной безопасности
Класс защиты UL50E, испытано

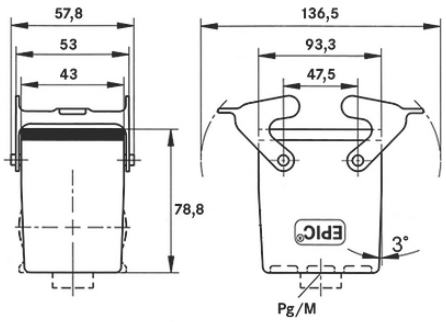

Дополнительные компоненты автоматизации фирмы Lapp

Машиностроение, промышленное оборудование

Механическая стойкость

Износостойкие

Водонепроницаемые

Преимущества

Стандартные корпуса. Большой выбор изоляторов

Области применения

Техника эксплуатации и монтажа оборудования
Переработка пластмасс
Оборудование для проведения концертных и массовых мероприятий

Последнее обновление (01.05.2024)
©2024 Lapp Group - all rights reserved.
Экономическое управление по продукту http://lapprussia.lappgroup.com
Вы можете посмотреть техническую информацию по продукту в с тех.паспорте
PN 0456 / 02_03.16

EPIC® H-B 16 TBFH

Характеристики

Корпус подвижный, высокий
2 поперечные скобы
Ввод кабеля прямо
Типы с / без промежуточного штуцера

Техническая информация

Классификация ETIM 5:	ETIM 5.0 Class-ID: EC000437 ETIM 5.0 Class-Description: Корпус для промышленных электрических соединителей
Классификация ETIM 6:	Идентификатор класса ETIM 6.0: EC000437 Описание класса ETIM 6.0: Корпус для промышленного штекерного соединителя
Материал:	Корпус: алюминиевый сплав с порошковым покрытием, серый Скоба: оцинкованная сталь Уплотнение: NBR (бутадиен-нитрильный каучук)
Класс защиты:	IP 65 (в закрытом виде) NEMA 250, UL50E: 12, 4 (заблокированный)
VDE-испытания:	Экспертиза с проверкой производства: VDE-регистрац. №:B437 UL-испытан: Регистрационный номер UL:E75770
Температурный диапазон:	от -40°C до +100°C, кратковременно до +125°C

Комментарий

Фотографии и иллюстрации представлены не в точном масштабе и не являются точными до подробностей иллюстрациями соответствующих изделий.
Указаны «чистые» цены без учета НДС и надбавок. Продажа юридическим лицам.

©2024 Lapp Group - all rights reserved.

EPIC® H-B 16 TBFH

Артикул	Обозначение	M	PG	Промежуточный штуцер	Штук/ед. упаковки
H-B корпуса: корпус подвижный (прямой ввод кабеля, поперечные скобы, высокий)					
70090200	H-B 16 TBFH 21	-	21	да	5
70090400	H-B 16 TBFH 29	-	29	да	5
79090200	H-B 16 TBFH M25	25	-	-	5
79090400	H-B 16 TBFH M32	32	-	-	5
79090401	H-B 16 TBFH 2xM32	2x32	-	-	5

©2024 Lapp Group - all rights reserved.