EPIC® ULTRA H-B 16 TS QB

Прочный и надежный промышленный корпус с системой экранирования

Корпус для прямоугольного соединителя EPIC®, с защитой от электромагнитных помех, устойчивый к коррозии, UL50E, Nema250

Информация

Оптимальная электромагнитная совместимость
Стойкий к коррозии
Изготовлено в Германии

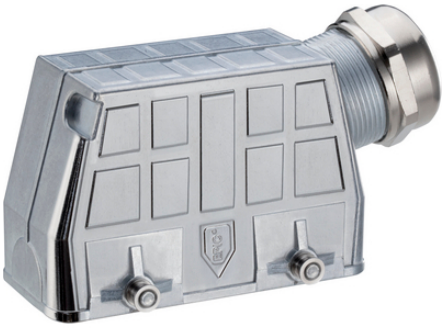

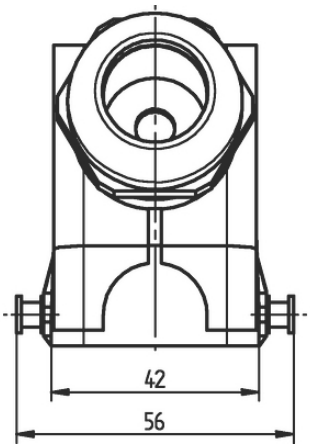

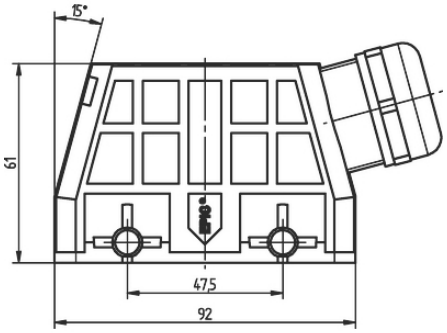

Высокая стойкость к воздействию химических веществ

Большой диапазон размеров резьбы

Время на монтаж

Оптимальная защита от растягивающих усилий

Износостойкие

Штекер со стандартным корпусом

ЭМС

Водонепроницаемые

Последнее обновление (05.05.2024)
©2024 Lapp Group - all rights reserved.
Экономическое управление по продукту http://lapprussia.lappgroup.com
Вы можете посмотреть техническую информацию по продукту в с тех.паспорте
PN 0456 / 02_03.16

EPIC® ULTRA H-B 16 TS QB

Преимущества
Оптимальное экранирование, 360°, с низким сопротивлением
Для универсального применения благодаря высокой коррозионной стойкости и защите от воздействий окружающей среды.
Space-saving due to compact dimensions.
Быстрый монтаж в сравнении с подобными системами
Стойкие к высоким механическим нагрузкам

Области применения
Строительное оборудование
Высокий уровень электромагнитного излучения
Для неподвижного и подвижного применения в машиностроении и ветросиловых установках
Производство электрических двигателей

Характеристики
Корпуса с системой BRUSH поставляются со специальными щетками для экранирования кабеля
Состыковывается со стандартными корпусами
Стойкие к коррозии по DIN EN 6988
Испытаны в солевом тумане по IEC 68-2-52, уровень 2
Испытание в солевом тумане согласно DIN EN ISO 9227, методика NSS, длительность 480 часов

Техническая информация

Классификация ETIM 5:	ETIM 5.0 Class-ID: EC000437 ETIM 5.0 Class-Description: Корпус для промышленных электрических соединителей
Классификация ETIM 6:	Идентификатор класса ETIM 6.0: EC000437 Описание класса ETIM 6.0: Корпус для промышленного штекерного соединителя
Материал:	Корпус: цинковое литье под давлением, покрытый никелем Скоба и винты: нерж. сталь Уплотнение: NBR (бутадиен-нитрильный каучук) Кабельный ввод Корпус: латунь, покрытая никелем Вставка: полиамид Уплотнение: специальный эластомер
Класс защиты:	IP 68 NEMA 250, UL50E: 12, 4, 4X (заблокированный)
Температурный диапазон:	от -40 до +100 °C

Комментарий
Фотографии и иллюстрации представлены не в точном масштабе и не являются точными до подробностей иллюстрациями соответствующих изделий.
Указаны «чистые» цены без учета НДС и надбавок. Продажа юридическим лицам.

©2024 Lapp Group - all rights reserved.

EPIC® ULTRA H-B 16 TS QB

Артикул	Обозначение	Диапазон зажима, мм	Мин. Ø по оплётке, мм	Штук/ед. упаковки
H-B корпуса: корпус – верхняя часть штекера (ввод кабеля сбоку, винты для поперечных скоб)				
70250214	ULTRA H-B 16 TS QB 7-15	7 - 15	-	1
70250264	ULTRA H-B 16 TS QB 7-15 BRUSH	7.0 - 15.0	6	1
70250215	ULTRA H-B 16 TS QB 11-21	11 - 21	-	1
70250216	ULTRA H-B 16 TS QB 11-21 BRUSH	11 - 21	6	1

©2024 Lapp Group - all rights reserved.