Power H-S

Силовые изоляторы

Вставка для штекеров рассчитана на передачу большой силы тока в небольшом пространстве. Она имеет осевое резьбовое соединение для монтажа без специального инструмента.

Информация

Рассчитаны на большие токи при компактном размере
Осевое винтовое соединение для монтажа без специального инструмента

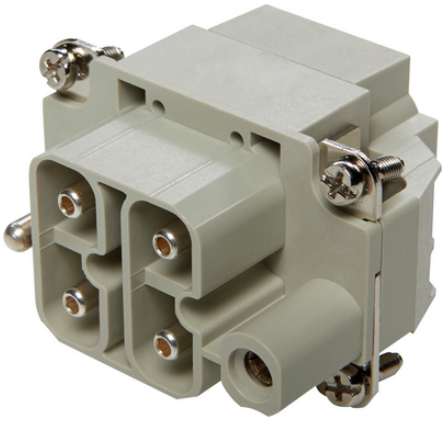

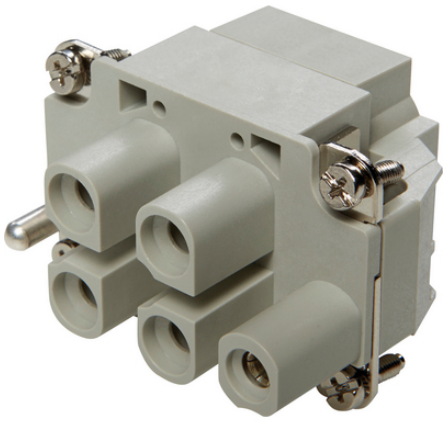

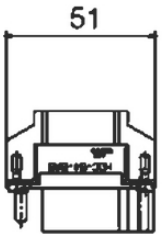

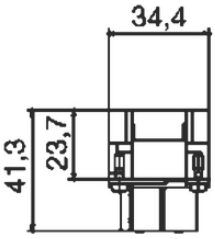

Машиностроение, промышленное оборудование

Большой диапазон размеров резьбы

Расширенный температурный диапазон

Преимущества

Быстрый и простой монтаж
Для больших токов
Оптимальное место для монтажа
Осевое винтовое соединение для монтажа без специального инструмента

Области применения

Машиностроение
Техника эксплуатации и монтажа оборудования
Возобновляемые источники энергии

Техническая информация

Классификация ETIM 5:	ETIM 5.0 Class-ID: EC000438 ETIM 5.0 Class-Description: Контактная вставка для промышленных электрических соединителей
Классификация ETIM 6:	Идентификатор класса ETIM 6.0: EC000438 Описание класса ETIM 6.0: Контактная вставка промышленного штекерного соединителя
Номинальное напряжение, В:	IEC: 1000 V AC/DC

©2024 Lapp Group - all rights reserved.

Power H-S

	UL: 600 V AC/DC
Номинальное импульсное напряжение:	8 кВ
Номинальный ток, A:	IEC: 40 A UL: 85 A CSA: 44 A
Степень загрязнения:	3
Воспламеняемость:	UL94 V-0
Переходное сопротивление:	< 1 мОм
Количество контактов:	4 + PE
Допустимые сечения жил кабеля:	Осевое винтовое соединение 2,5 mm^2 - 6 mm^2 (AWG 14 - 11)
Длина удаленной изоляции (мм):	8
Материал:	PC поликарбонат
Количество разъединений:	500
Температурный диапазон:	от -40 до +125 °C

Комментарий
Указаны «чистые» цены без учета НДС и надбавок. Продажа юридическим лицам.

©2024 Lapp Group - all rights reserved.

LAPP

Power H-S

Артикул	Обозначение	Тип контакта	Количество рабочих контактов	Штук/ед. упаковки
H-S Осевое винтовое соединение				
10407910	H-S 4+2xPE SAS	Штыревой контакт	4 + PE	10
10407900	H-S 4+2xPE BAS	Гнездо	4 + PE	10

©2024 Lapp Group - all rights reserved.

Power H-S

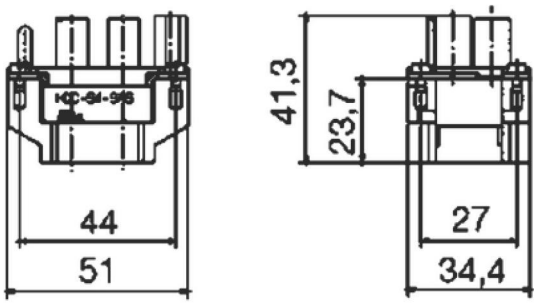

©2024 Lapp Group - all rights reserved.