SKINDICHT® KW-M

SKINDICHT® KW-M, метрический, упрочненный стекловолокном полиамидный угловой кабельный сальник для уменьшения монтажной высоты, уменьшения веса и занимаемого пространства

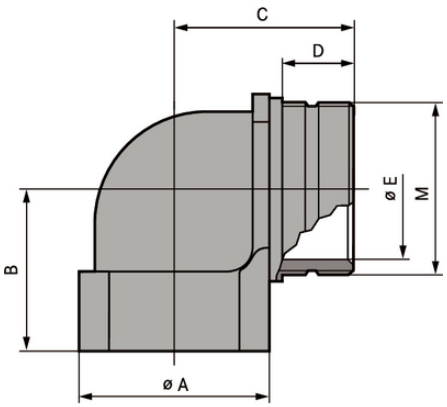

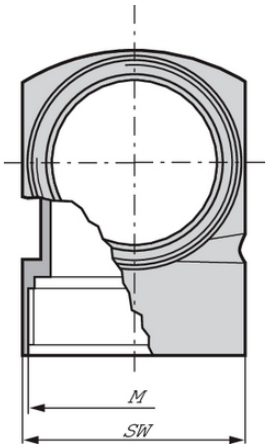

Незначительный вес

Место для монтажа

Штекер со стандартным корпусом

Преимущества

Экономия пространства монтажа и снижение веса за счёт оптимального наружного диаметра кабеля
Уменьшенная конструктивная высота

Области применения

Угловые кабельные вводы применяются в том случае, когда кабели и провода должны быть проложены параллельно вдоль стенки корпуса.
Для техники проведения массовых мероприятий
Монтаж распределительных электрошкафов

Конструкция

Метрическая соединительная резьба в соответствии с EN 50262
Техническая информация на основе DIN IEC 62444

Примечание

Подходящее уплотнительное кольцо см. SKINDICHT®уплотнительное кольцо NBR
SKINDICHT® KW-M может комбинироваться с любым кабельным вводом, в частности с SKINTOP® ST-M
Подходящая контргайка SKINTOP® GMP-GL-M

Техническая информация

Последнее обновление (18.05.2024)
©2024 Lapp Group - all rights reserved.
Экономическое управление по продукту http://lapprussia.lappgroup.com
Вы можете посмотреть техническую информацию по продукту в с тех.паспорте
PN 0456 / 02_03.16

SKINDICHT® KW-M

Классификация ETIM 5:	ETIM 5.0 Class-ID: EC000441 ETIM 5.0 Class-Description: кабельный ввод с резьбой
Классификация ETIM 6:	Обозначение класса ETIM 6.0: EC000441 Описание класса ETIM 6.0: Кабельный ввод
Поставляемые цвета:	RAL 7001, серебристо-серый
Материал:	Полиамид, усиленный стекловолокном
Класс защиты:	IP 55
Температурный диапазон:	от -20 до +80 °C

Комментарий
Фотографии и иллюстрации представлены не в точном масштабе и не являются точными до подробностей иллюстрациями соответствующих изделий.
Указаны «чистые» цены без учета НДС и надбавок. Продажа юридическим лицам.

©2024 Lapp Group - all rights reserved.

LAPP

ИНФОРМАЦИЯ ПО ПРОДУКТУ

SKINDICHT® KW-M

Артикул	Обозначение/Размер	A (mm)	B, мм	Ø E mm	SW и размер ключа, мм	Общая длина C мм	Thread length D mm	Штук/ед. упаковки
SKINDICHT® KW-M								
52106210	M 16 x 1,5	19	21,5	11	19	24.0	13	25
52106220	M 20 x 1,5	25	24,5	15	25	29.5	15	25
52106230	M 25 x 1,5	30	28	20	30	33.5	16	25
52106240	M 32 x 1,5	36	31,5	26	36	38.0	17	10

Последнее обновление (18.05.2024)
©2024 Lapp Group - all rights reserved.
Экономическое управление по продукту http://lapprussia.lappgroup.com
Вы можете посмотреть техническую информацию по продукту в с тех.паспорте
PN 0456 / 02_03.16