SKINTOP® MS-HF-M BRUSH

SKINTOP® MS-HF-M BRUSH, nickel-plated brass cable gland with low resistance 360° screen contact, fast and simple assembling

Информация

Кабельный ввод для применения на железнодорожном транспорте
Hazard Level: HL 3

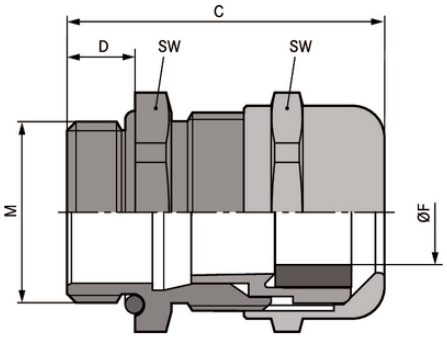

Железно-дорожный транспорт

Не поддерживают горение

Без галогенов

Надёжность

ЭМС

Преимущества

Без галогенов, самозатухающий
Оптимальный низкоомный контакт с экраном, 360°
Быстрый монтаж в сравнении с подобными системами
Высокая надежность эксплуатации
Свободная подгонка кабелей при монтаже

Области применения

Метро и поезда
Системы автоматизации
Двигатели большой мощности
Преобразователь частоты

Последнее обновление (25.04.2024)
©2024 Lapp Group - all rights reserved.
Экономическое управление по продукту http://lapprussia.lappgroup.com
Вы можете посмотреть техническую информацию по продукту в с тех.паспорте
PN 0456 / 02_03.16

SKINTOP® MS-HF-M BRUSH

Конвейерные и транспортные системы

Стандарты / Сертификаты соответствия
DIN EN 45545-2 (HL3)
DIN EN 45545-3 (E30)

Конструкция
Метрическая соединительная резьба в соответствии с EN 50262
Техническая информация на основе DIN IEC 62444

Примечание
Для корпусов с лакированным, анодированным или порошковым покрытием необходимы для оптимального контакта контргайки для выравнивания потенциала земли типа SKINDICHT® SM-PE-M

Техническая информация

Классификация ETIM 5:	ETIM 5.0 Class-ID: EC000441 ETIM 5.0 Class-Description: кабельный ввод с резьбой
Классификация ETIM 6:	Обозначение класса ETIM 6.0: EC000441 Описание класса ETIM 6.0: Кабельный ввод
Внимание:	Монтажные размеры и момент затяжки см. табл. T21 в приложении
Материал:	Body: nickel plated brass Insert: halogen-free polyamide acc. to UL 94 V0 EMC-brush: brass wire Sealing: special elastomere O-ring: special elastomere
Класс защиты:	IP 68 - 5 bar
Температурный диапазон:	Динамический: от -25 до +100 °C Неподвижное применение: от -40 до +100 °C

Комментарий
Фотографии и иллюстрации представлены не в точном масштабе и не являются точными до подробностей иллюстрациями соответствующих изделий.
Указаны «чистые» цены без учета НДС и надбавок. Продажа юридическим лицам.

©2024 Lapp Group - all rights reserved.

LAPP

ИНФОРМАЦИЯ ПО ПРОДУКТУ

SKINTOP® MS-HF-M BRUSH

Артикул	Обозначение/Размер	Ø F mm	Мин. Ø по оплётке, мм	SW и размер ключа, мм	Общая длина C мм	Thread length D mm	Штук/ед. упаковки
53112543	M 25 x 1,5	9 - 17	6	29	36.0	8	10
53112544	M 32 x 1,5	11 - 21	8	36	42.2	9	5
53112545	M 40 x 1,5	19 - 28	10	45	49.5	9	5
53112546	M 50 x 1,5	27 - 35	14	54	52.0	10	5
53112547	M 63 x 1,5	34 - 45	20	67	61.3	15	1

Последнее обновление (25.04.2024)
©2024 Lapp Group - all rights reserved.
Экономическое управление по продукту http://lapprussia.lappgroup.com
Вы можете посмотреть техническую информацию по продукту в с тех.паспорте
PN 0456 / 02_03.16