SKINTOP® MSR-M-XL

SKINTOP® MSR-M-XL, метрический кабельный сальник с зажимными кольцами различного размера и понижающей уплотнительной вставкой, особо пригоден для толстых стен

Информация

С допуском IP69! Надежность и при процессах мойки машин и оборудования под высоким давлением и горячей водой!

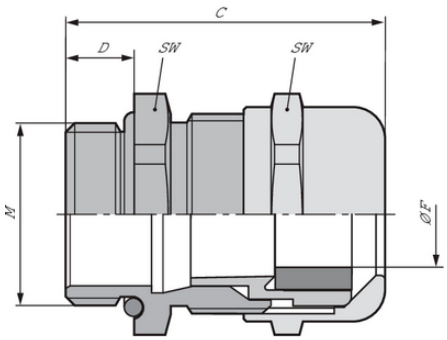

Высокая стойкость к воздействию химических веществ

Стойкий к коррозии

Механическая стойкость

Оптимальная защита от растягивающих усилий

Стойкий к воздействию кислот

Расширенный температурный диапазон

Различные разрешение на эксплуатацию

Преимущества

Специально для толстостенного оборудования
Высокая надежность эксплуатации
Оптимальная защита от растягивающих нагрузок
Широкий изменяемый диапазон крепления

Последнее обновление (23.04.2024)
©2024 Lapp Group - all rights reserved.
Экономическое управление по продукту http://lapprussia.lappgroup.com
Вы можете посмотреть техническую информацию по продукту в с тех.паспорте
PN 0456 / 02_03.16

SKINTOP® MSR-M-XL

Области применения
С уплотнительной вставкой-переходником, позволяющей герметизировать кабель с меньшим наружным диаметром

Стандарты / Сертификаты соответствия
UL File № E79903

Конструкция
Метрическая соединительная резьба в соответствии с EN 50262
Техническая информация на основе DIN IEC 62444

Техническая информация

Классификация ETIM 5:	ETIM 5.0 Class-ID: EC000441 ETIM 5.0 Class-Description: кабельный ввод с резьбой
Классификация ETIM 6:	Обозначение класса ETIM 6.0: EC000441 Описание класса ETIM 6.0: Кабельный ввод
Внимание:	Монтажные размеры и момент затяжки см. табл. T21 в приложении
Материал:	Корпус: Латунь, покрытая никелем насадка: Уплотнение, полиамид: Уплотнительное кольцо CR: NBR
Класс защиты:	IP 68 - 10 bar IP 69 NEMA Type 1, 4x, 6, 12
Температурный диапазон:	Динамический: от -25 до +100 °C Неподвижное применение: от -40 до +100 °C

Комментарий
Фотографии и иллюстрации представлены не в точном масштабе и не являются точными до подробностей иллюстрациями соответствующих изделий.
Указаны «чистые» цены без учета НДС и надбавок. Продажа юридическим лицам.

©2024 Lapp Group - all rights reserved.

LAPP

ИНФОРМАЦИЯ ПО ПРОДУКТУ

SKINTOP® MSR-M-XL

Артикул	Обозначение/Размер	Ø F mm	SW и размер ключа, мм	Общая длина C мм	Thread length D mm	Штук/ед. упаковки
SKINTOP® MSR-M-XL						
53112105	M 12 x 1,5	2 - 5.0	16	32.0	12	100
53112115	M 16 x 1,5	2 - 7.0	20	38.0	12	50
53112125	M 20 x 1,5	5 - 10.0	24	41.0	12	50
53112135	M 25 x 1,5	6 - 13.0	29	42.5	12	25
53112145	M 32 x 1,5	7 - 15.0	36	51.5	15	25
53112155	M 40 x 1,5	15 - 23.0	45	54.5	15	10
53112165	M 50 x 1,5	22 - 29.0	54	60.5	15	5

Последнее обновление (23.04.2024)
©2024 Lapp Group - all rights reserved.
Экономическое управление по продукту http://lapprussia.lappgroup.com
Вы можете посмотреть техническую информацию по продукту в с тех.паспорте
PN 0456 / 02_03.16