EPIC® SIGNAL M23 A1

Цилиндрические электрические соединители для сервокабелей и кодирующих устройств

Панельное основание для установки на переднюю стенку EPIC®M23

Информация

Цветовая кодировка, простое соединение
Изготовлено в Германии

Машиностроение, промышленное оборудование

Ветроэнергетика

Высокая стойкость к воздействию химических веществ

Износостойкие

ЭМС

Водонепроницаемые

Различные разрешение на эксплуатацию

Преимущества

Прочное крепление 4 винтами
Долговечная защита от вибрации

Области применения

Последнее обновление (15.07.2025)
©2025 Lapp Group - all rights reserved.
Экономическое управление по продукту http://lapprussia.lappgroup.com
Вы можете посмотреть техническую информацию по продукту в с тех.паспорте
PN 0456 / 02_03.16

EPIC® SIGNAL M23 A1

Техника эксплуатации и монтажа оборудования
Сервоприводы и конфекционированные сервокабели
Техника измерения, управления и регулирования

Характеристики

Вид крепления: Ø2,7 мм для винтов M2,5. Ø 3,2 мм для болтов M3

Техническая информация

Классификация ETIM 5:	ETIM 5.0 Class-ID: EC000437 ETIM 5.0 Class-Description: Корпус для промышленных электрических соединителей
Классификация ETIM 6:	Идентификатор класса ETIM 6.0: EC000437 Описание класса ETIM 6.0: Корпус для промышленного штекерного соединителя
Материал:	Корпус: литье из цинкового сплава, покрытый никелем Уплотнение: FPM (резина на фторкаучуке)
Класс защиты:	IP68 (10h/1m)
VDE-испытания:	Экспертиза с проверкой производства: VDE-регистрац. № C24 (по EN 61984, SELV по DIN VDE 0100-410 следует обеспечить) UL File № E249137
Температурный диапазон:	-25°C до +125°C

Комментарий

Фотографии и иллюстрации представлены не в точном масштабе и не являются точными до подробностей иллюстрациями соответствующих изделий.
Указаны «чистые» цены без учета НДС и надбавок. Продажа юридическим лицам.

©2025 Lapp Group - all rights reserved.

EPIC® SIGNAL M23 A1

Артикул	Обозначение	Кодировка	Виды крепления	Штук/ед. упаковки
M23 A1 для монтажа на передней стенке				
72004000	M23 A1	чёрный (N)	Ø2,7 мм (4x)	5
72004010	M23 A1	чёрный (N)	Ø2,7 мм (4x)	20
72004200	M23 A1	красный (+20°)	Ø2,7 мм (4x)	5
72004210	M23 A1	красный (+20°)	Ø2,7 мм (4x)	20
72004100	M23 A1	голубой (-20°)	Ø2,7 мм (4x)	5
72004110	M23 A1	голубой (-20°)	Ø2,7 мм (4x)	20

Последнее обновление (15.07.2025)
©2025 Lapp Group - all rights reserved.
Экономическое управление по продукту http://lapprussia.lappgroup.com
Вы можете посмотреть техническую информацию по продукту в с тех.паспорте
PN 0456 / 02_03.16

EPIC® SIGNAL M23 A1

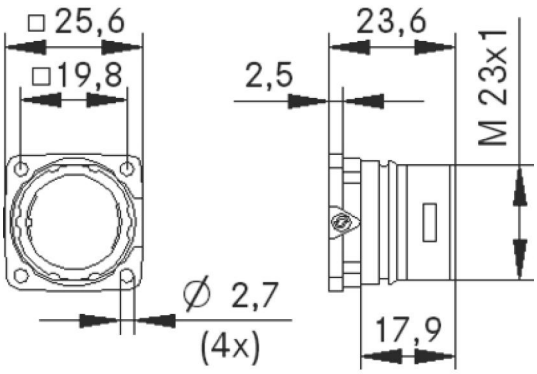

©2025 Lapp Group - all rights reserved.