EPIC® H-B 32 TG 2X

Корпуса типа H-B для 2 изоляторов

Верхняя часть штекера состоит из винта для продольной скобы, двух прямых кабельных вводов и не имеет промежуточного штуцера. Она может использоваться, например, в сфере машиностроения и производства промышленного оборудования.

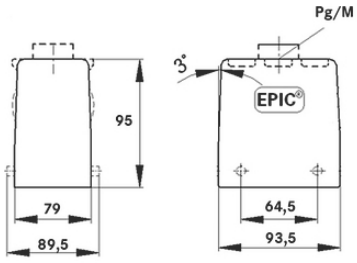

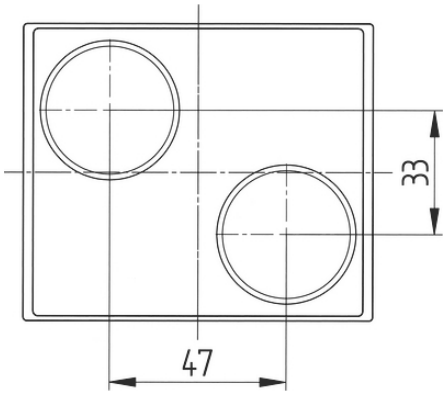

Преимущества
Два изолятора в одном корпусе. С двумя скобами для высокой надежности

Области применения
Техника эксплуатации и монтажа оборудования
Техника управления
Переработка пластмасс

Характеристики
Корпус
Винты для поперечных скоб
2 ввода для кабеля, прямо
Типы без промежуточного штуцера

Техническая информация

Классификация ETIM 5:	ETIM 5.0 Class-ID: EC000437 ETIM 5.0 Class-Description: Корпус для промышленных электрических соединителей
Классификация ETIM 6:	Идентификатор класса ETIM 6.0: EC000437 Описание класса ETIM 6.0: Корпус для промышленного штекерного соединителя
Материал:	Корпус: алюминиевый сплав с порошковым покрытием, серый Скоба: оцинкованная сталь Уплотнение: NBR (бутадиен-нитрильный каучук)
Класс защиты:	IP 65 (в закрытом виде)
Температурный диапазон:	от -40°C до +100°C, кратковременно до +125°C

Последнее обновление (18.04.2025)
©2025 Lapp Group - all rights reserved.
Экономическое управление по продукту http://lapprussia.lappgroup.com
Вы можете посмотреть техническую информацию по продукту в с тех.паспорте
PN 0456 / 02_03.16

EPIC® H-B 32 TG 2X

Комментарий
Фотографии и иллюстрации представлены не в точном масштабе и не являются точными до подробностей иллюстрациями соответствующих изделий.
Указаны «чистые» цены без учета НДС и надбавок. Продажа юридическим лицам.

©2025 Lapp Group - all rights reserved.

EPIC® H-B 32 TG 2X

Артикул	Article description	M	Packaging unit
H-B корпуса: корпус – верхняя часть штекера (2 ввода для кабелей прямо, винты для поперечных скоб)			
44422022	H-B 32 TG 2XM25	2x25	5
44422023	H-B 32 TG 2XM32	2x32	5

©2025 Lapp Group - all rights reserved.